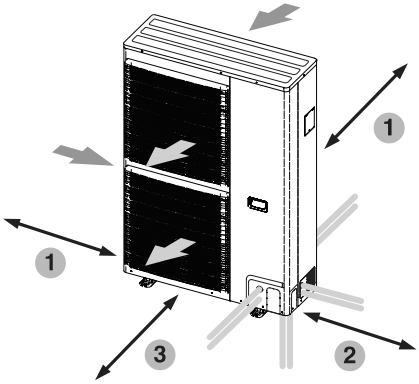

1. Distance minimale 100 mm
2. Distance minimale 300 mm
3. Distance minimale 1.000 mm

Distances minimales requises entre l'unité externe, les murs et les objets avoisinants ainsi qu'une représentation du flux d'air. Les conduites de réfrigérant peuvent être raccordées de différentes façons (par l'avant, par l'arrière, latéralement et par dessous).

incorrect

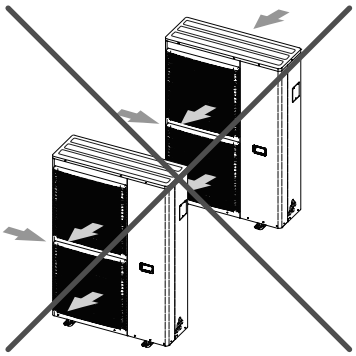

incorrect

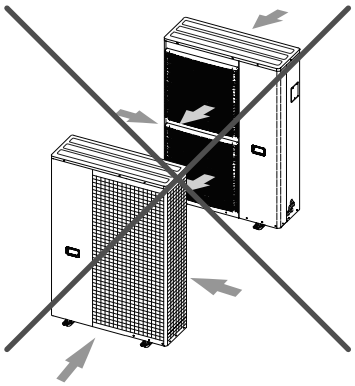

correct

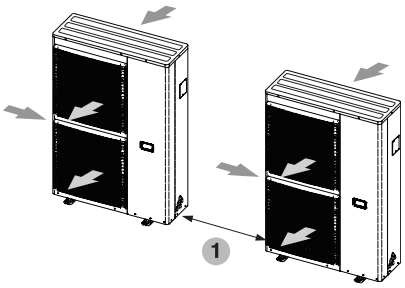

1. Distance minimale 100 mm

Bonne disposition de plusieurs unités externes ou mono-blocs

ⓘ Indication
Pour plus d'informations concernant l'isolation acoustique reportez-vous au manuel de planification pour systèmes bi-blocs et monoblocs.

Isolation acoustique

- L'emplacement de l'unité externe doit être choisi en veillant que les émissions sonores ne dérangent ni l'utilisateur, ni ses voisins.
- L'unité externe doit si possible souffler l'air en direction de la rue, car les espaces voisins concernés par la réglementation anti-bruit sont rarement orientés dans cette direction.